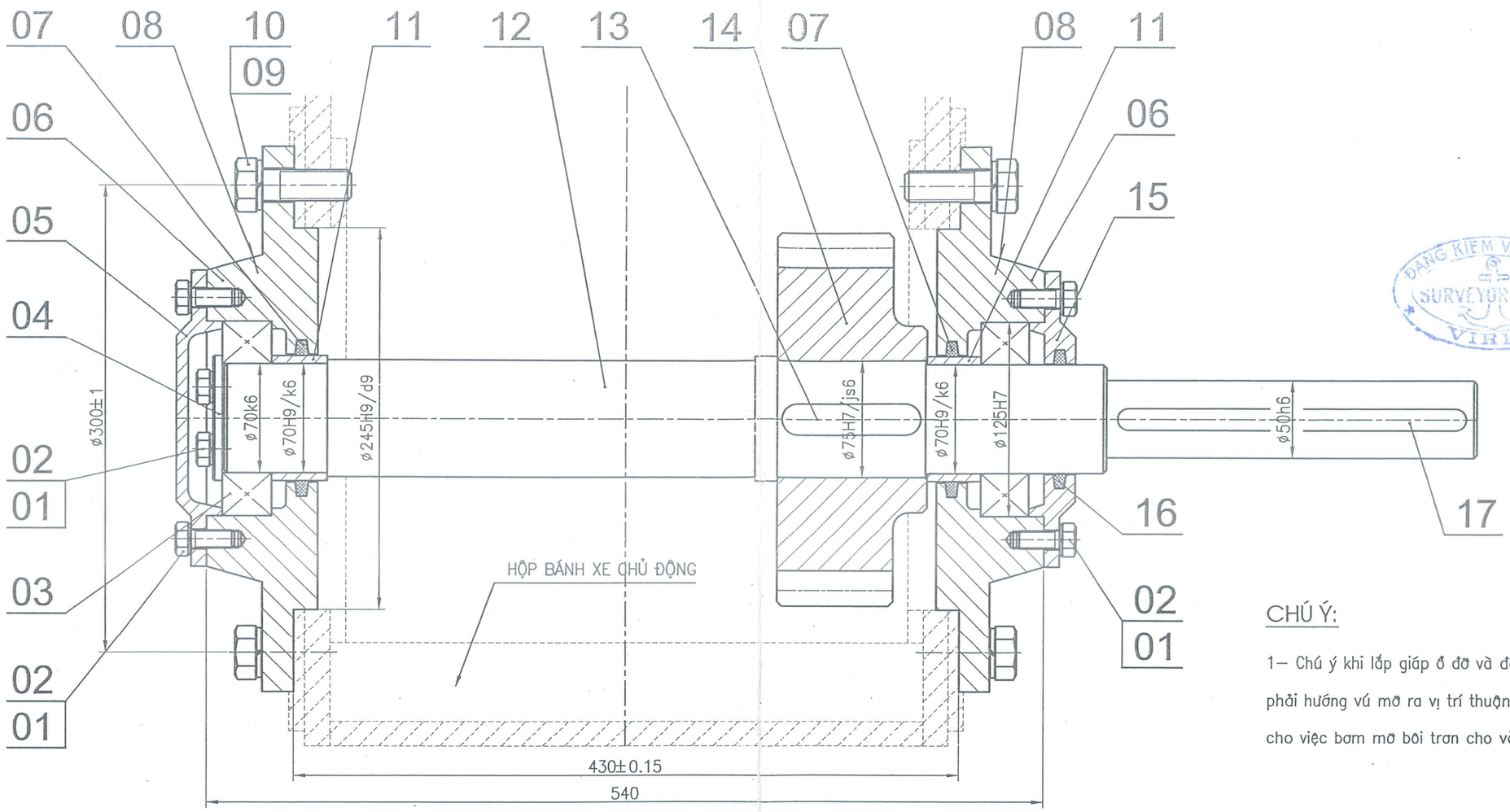

CHÚ Ý:

1– Chú ý khi lắp giáp ổ đỡ và động cơ phải hướng vú mỡ ra vị trí thuận lợi cho việc bơm mỡ bôi trơn cho vòng bi.

STT	Ký hiệu	Tên chi tiết	Vật liệu	S. lg	Đ. vị (Khối lượng (kg))	Cả bộ (Khối lượng (kg))	Ghi chú
17	TCVN 150-64	Then bằng 12x170	45	01	0.22	0.22	
16		Phớt chắn mỡ D70	Dạ kỹ thuật	01	0.001	0.001	
15	01-12-06	Nắp ổ II	CT3	01	2.25	2.25	
14	01-12-05	Bánh răng chủ động	40X	01	21	21	
13	TCVN 150-64	Then bằng 20x70	45	01	0.16	0.16	
12	01-12-01	Trục truyền động	40X	01	23	23	
11	01-12-04	ống chặn trục	CT3	02	0.32	0.64	
10	TCVN 130-77	Đệm vênh D20	65G	12	0.0124	0.1488	
9	TCVN 1889-76	Bu lông M20x60	45	12	0.219	2.628	
8		Vú mỡ M10	đồng	02	0.03	0.06	
7		Phớt chắn mỡ D75	Dạ kỹ thuật	02	0.001	0.002	
6	01-12-03	Gối đỡ vòng bi	30L	02	23	46	đúc
5	01-12-02	Nắp ổ I	CT3	01	2	2	
4	01-12-01	Chặn đầu trục	CT3	01	0.25	0.25	
3	No. 3514	Vòng bi (125x70x31)	-	02	1.8	3.6	-
2	TCVN 130-77	Đệm vênh D12	65G	14	0.003	0.042	
1	TCVN 1889-76	Bu lông M12x30	45	14	0.044	0.616	

STT	Ký hiệu	Tên chi tiết	Vật liệu	S. lg	Đ. vị (Khối lượng (kg))	Cả bộ (Khối lượng (kg))	Ghi chú

Thiết kế	Phạm Văn Hội	3/2007	Tỉ lệ: 1:2,5
Vẽ	Nguyễn Văn Thương		
Soát	Trần Thanh Tùng	28/3	KT
Kiểm tra	Vũ Tấn Khiêm		

TCT HÀNG HẢI VIỆT NAM
CÔNG TY CP VẬN TẢI DẦU KHÍ VIỆT NAM
TRUNG TÂM NCKH & DVKT

Khối lượng 102.618 kg

Tờ/ số tờ 1/1

CẦN TRỤC CẢNG CÁI LÂN

CỤM TRUYỀN ĐỘNG

CLC4032
01-12-00

(12)

ĐĂNG KIỂM VIỆT NAM SURVEYOR Nº 133 VIRES